Светодиодный светильник УСС 24 красный

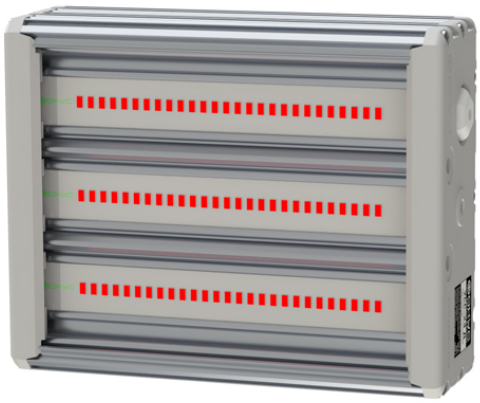

Данные о продукции

Светотехнические характеристики

Световой поток с прозрачным стеклом, красный, лм	700	Тип кривой силы света	Д
Угол излучения 2Θ 0,5 , град	120	Класс светораспределения по ГОСТ Р 54350-2015	П
Производитель светодиодов	Nichia		

Электрические характеристики

Потребляемая мощность в номинальном режиме, Вт	16	Коэффициент мощности	0,8
Напряжение, В	AC170-264/DC200-370	Частота питающей сети, Гц	0;50;60
Потребляемый ток, не более, А	0,1	Функция защиты от перегрева	да
Класс защиты от поражения электрическим током по ГОСТ Р МЭК 60598-1-2011	I	Класс энергетической эффективности	А
Эмиссия гармонических составляющих в сеть/эфир по ГОСТ 30804.3.2-2013	соотв.	Диаметр сетевого кабеля, мм	от 5 до 6,5

Общие характеристики

Диапазон рабочих температур, С°	от -60 до +45	Степень защиты от внешних воздействий, IP	67
Вид климатического исполнения	УХЛ1	Материал корпуса	алюминий
Материал защитного стекла	поликарбонат	Гарантийный срок эксплуатации, годы	3

Масса

С консольным креплением брутто, кг	2,8	С консольным креплением нетто, кг	2,6
С креплением на трос брутто, кг	2,9	С креплением на трос нетто, кг	2,7
С креплением скоба брутто, кг	2,1	С креплением скоба нетто, кг	1,9
Накладное крепление брутто, кг	2,1	Накладное крепление нетто, кг	1,9

Размеры

Без упаковки, с консольным	220x174x152	Без упаковки, с креплением	268x214x98

креплением, мм		скоба, мм	
Без упаковки, с креплением трос, мм	220x205x87	Объём в упаковке, с консольным креплением, м³	0,009
Объём в упаковке, с креплением скоба, м³	0,006	Объём в упаковке, с креплением трос, м³	0,009
Размеры в упаковке, с консольным креплением, мм	265x190x170	Размеры в упаковке, с креплением скоба, мм	350x185x85
Размеры в упаковке, с креплением на трос, мм	265x190x170	Размеры в упаковке, накладное крепление, мм	350x185x85
Без упаковки, накладное крепление, мм	220x205x87	Объём в упаковке, накладное крепление, м³	0,006

Чертежи

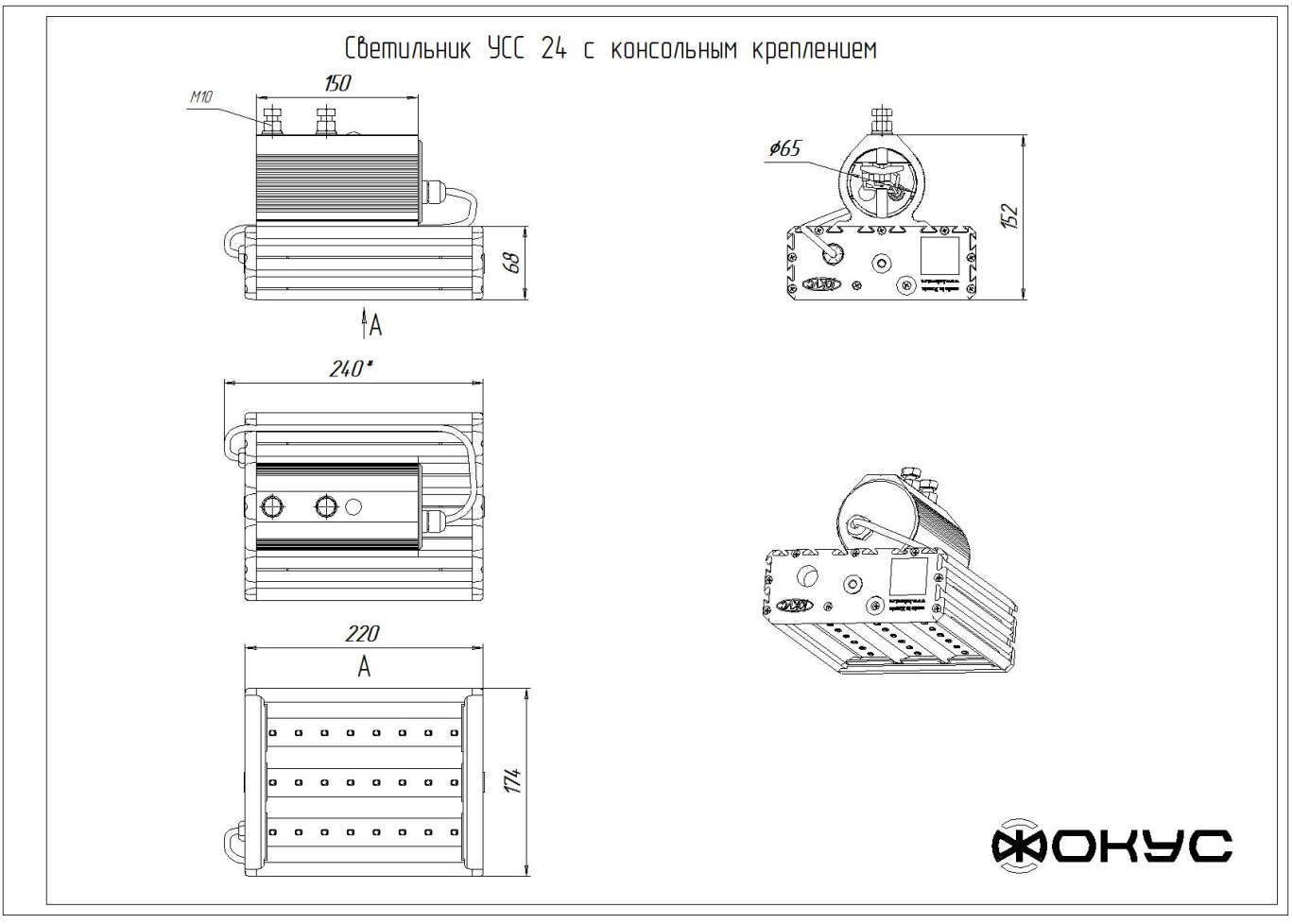

Светильник УСС 24 потолочное крепление

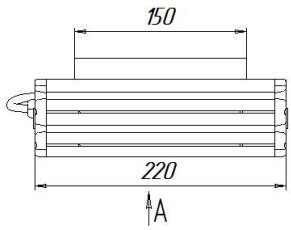

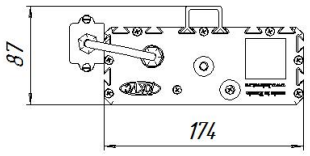

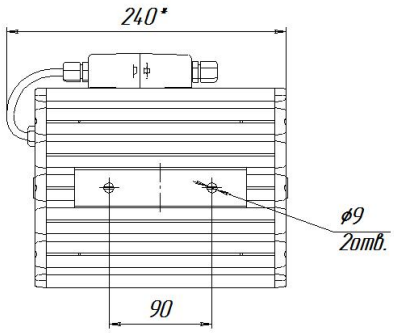

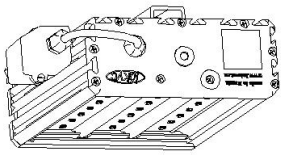

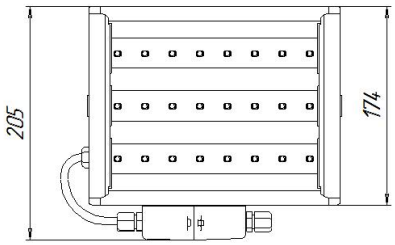

Светильник УСС 24 с креплением скоба

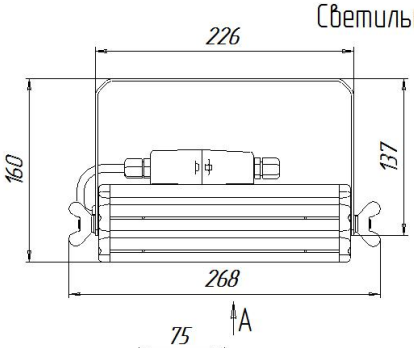

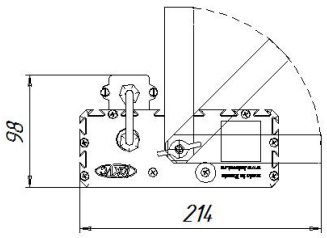

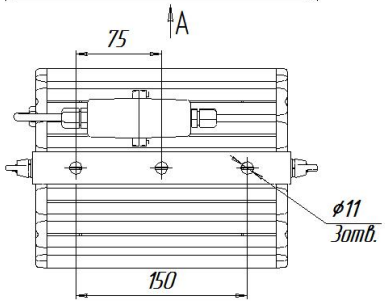

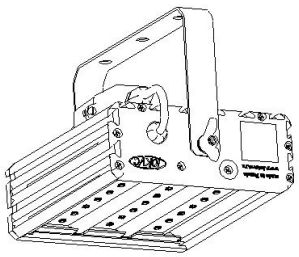

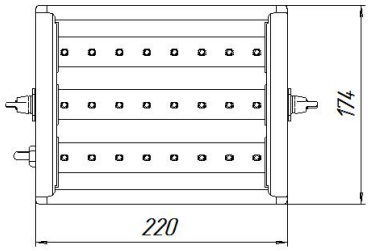
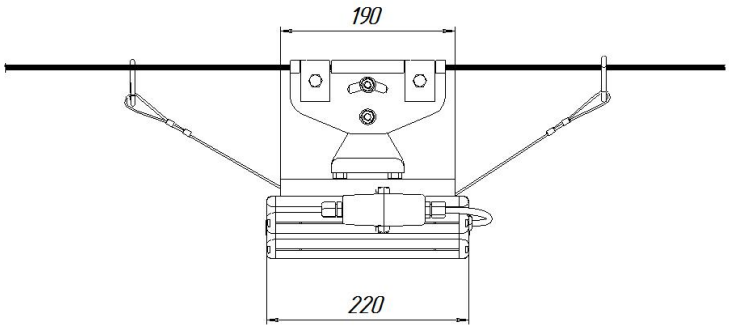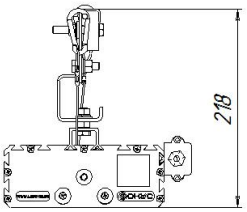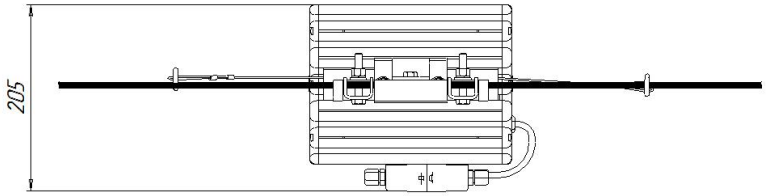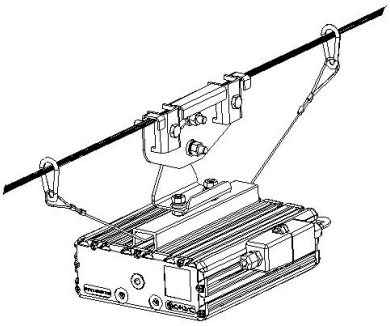
Светильник УСС 24 крепление на трос