Светодиодный светильник УСС 120 Катана Трасса ШБ-1 3С

Данные о продукции

Светотехнические характеристики

Световой поток, лм	19200	Тип кривой силы света	ШБ
Эффективность светильника, лм/Вт	160	Коррелированная цветовая температура, К	4000
Класс светораспределения по ГОСТ Р 54350-2015	П	Индекс цветопередачи не менее, Ra	70
Применяемые светодиоды	3030		

Электрические характеристики

Потребляемая мощность в номинальном режиме, Вт	120	Коэффициент мощности	0,99
Напряжение, В	AC154-286/DC200-370	Частота питающей сети, Гц	50;60
Потребляемый ток, не более, А	0,75	Функция защиты от перегрева	да
Класс защиты от поражения электрическим током по ГОСТ Р МЭК 60598-1-2011	I	Класс энергетической эффективности	А
Эмиссия гармонических составляющих в сеть/эфир по ГОСТ 30804.3.2-2013	соотв.	Диаметр сетевого кабеля, мм	5-10
Функция защиты от скачков напряжения	да	Пусковой ток, А (СТО.69159079-02-2018)	1,4
Длительность импульса пускового тока, мкс (СТО.69159079-02-2018)	80	Функция защиты от длительного повышенного напряжения	да
Функция защиты от обрыва нагрузки	да		

Общие характеристики

Диапазон рабочих температур, С°	от -60 до +45	Степень защиты от внешних воздействий, IP	67
Вид климатического исполнения	УХЛ1	Материал корпуса	алюминий
Материал защитного стекла	закаленное стекло	Гарантийный срок эксплуатации, годы	8

Масса

С консольным креплением брутто, кг	4,5	С консольным креплением нетто, кг	4,2

С поворотным консольным креплением брутто, кг	3.4	С поворотным консольным креплением нетто, кг	3.1

Размеры

Без упаковки, с консольным креплением, мм	643x150x96	Объём в упаковке, с консольным креплением, м³	0,009
Размеры в упаковке, с консольным креплением, мм	670x165x90	Без упаковки, с поворотным консольным креплением, мм	713x150x94
Объём в упаковке, с поворотным консольным креплением, м³	0,01	Размеры в упаковке, с поворотным консольным креплением, мм	670x165x90

Опции

Совместимые системы управления	АСУНО «Кулон»	Стандарты управления	1-10. ШИМ
Расширенный диапазон питающих напряжений, В	AC130-300/DC180-430		

Чертежи
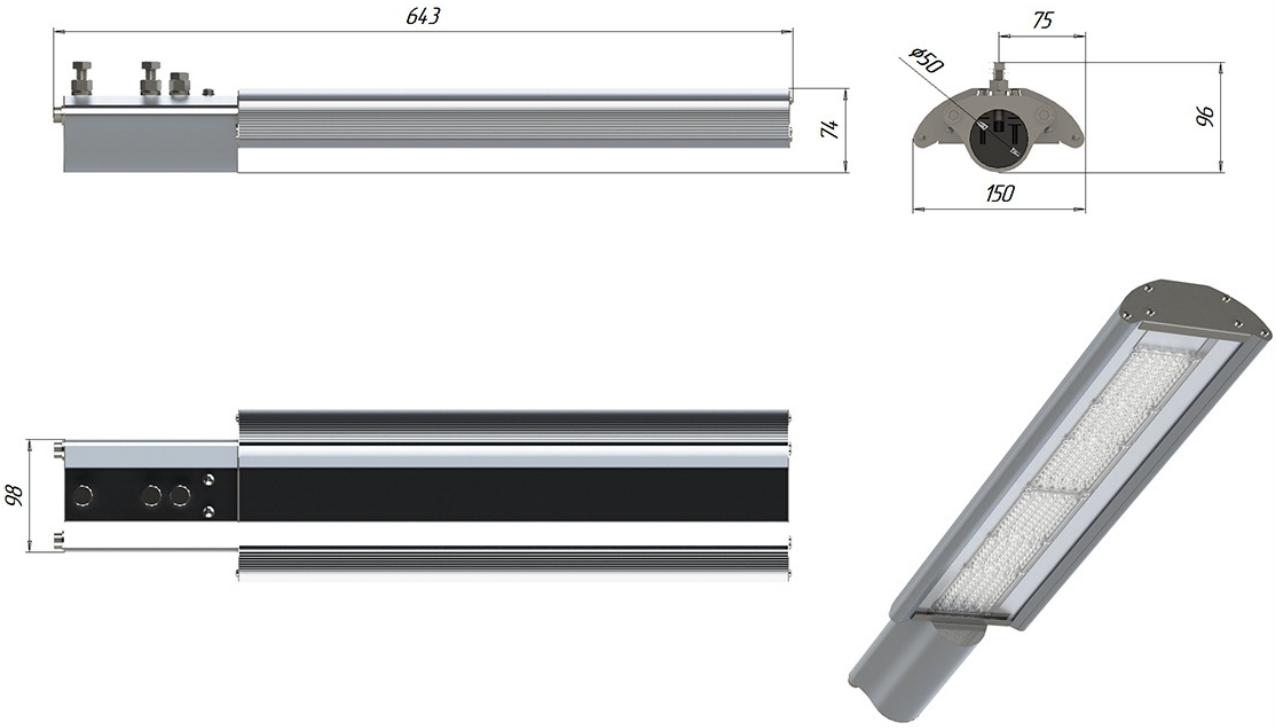
Светильник УСС-120 Катана Трасса ШБ-1; консольное крепление