Светодиодный светильник УСС 60 КАТАНА Д день/ночь

Данные о продукции

Светотехнические характеристики

Световой поток, лм	8100	Тип кривой силы света	Д
Эффективность светильника, лм/Вт	135	Коррелированная цветовая температура, К	4000
Угол излучения 2Ѳ 0,5 , град	120	Класс светораспределения по ГОСТ Р 54350-2015	П
Производитель светодиодов	Ю. Корея	Индекс цветопередачи не менее, Ra	80

Электрические характеристики

Потребляемая мощность в номинальном режиме, Вт	60	Коэффициент мощности	0,98
Напряжение, В	AC160-280/ DC200-370	Частота питающей сети, Гц	0;50;60
Потребляемый ток, не более, А	0,4	Функция защиты от перегрева	да
Класс защиты от поражения электрическим током по ГОСТ Р МЭК 60598-1-2011	I	Класс энергетической эффективности	А
Эмиссия гармонических составляющих в сеть/эфир по ГОСТ 30804.3.2-2013	соотв.	Диаметр сетевого кабеля, мм	5-10

Общие характеристики

Диапазон рабочих температур, С°	от -60 до +45	Степень защиты от внешних воздействий, IP	67
Вид климатического исполнения	УХЛ1	Материал корпуса	алюминий
Материал защитного стекла	поликарбонат	Гарантийный срок эксплуатации, годы	8

Характеристики датчика

Тип датчика	встроенный	Диапазон освещённостей срабатывания, лк	30-70
Потребляемая мощность светильника, в выключенном состоянии (световой поток 0%) не более, Вт	0,6	Потребляемая мощность светильника, в включённом состоянии (световой поток 0%) не более, Вт	60±5
Максимальный световой поток	8100		

светильника в включённом состоянии, лм

Масса

С консольным креплением брутто, кг	2,9	С консольным креплением нетто, кг	2,6

Размеры

Без упаковки, с консольным креплением, мм	435x150x96	Объём в упаковке, с консольным креплением, м³	0,007
Размеры в упаковке, с консольным креплением, мм	455x165x90		
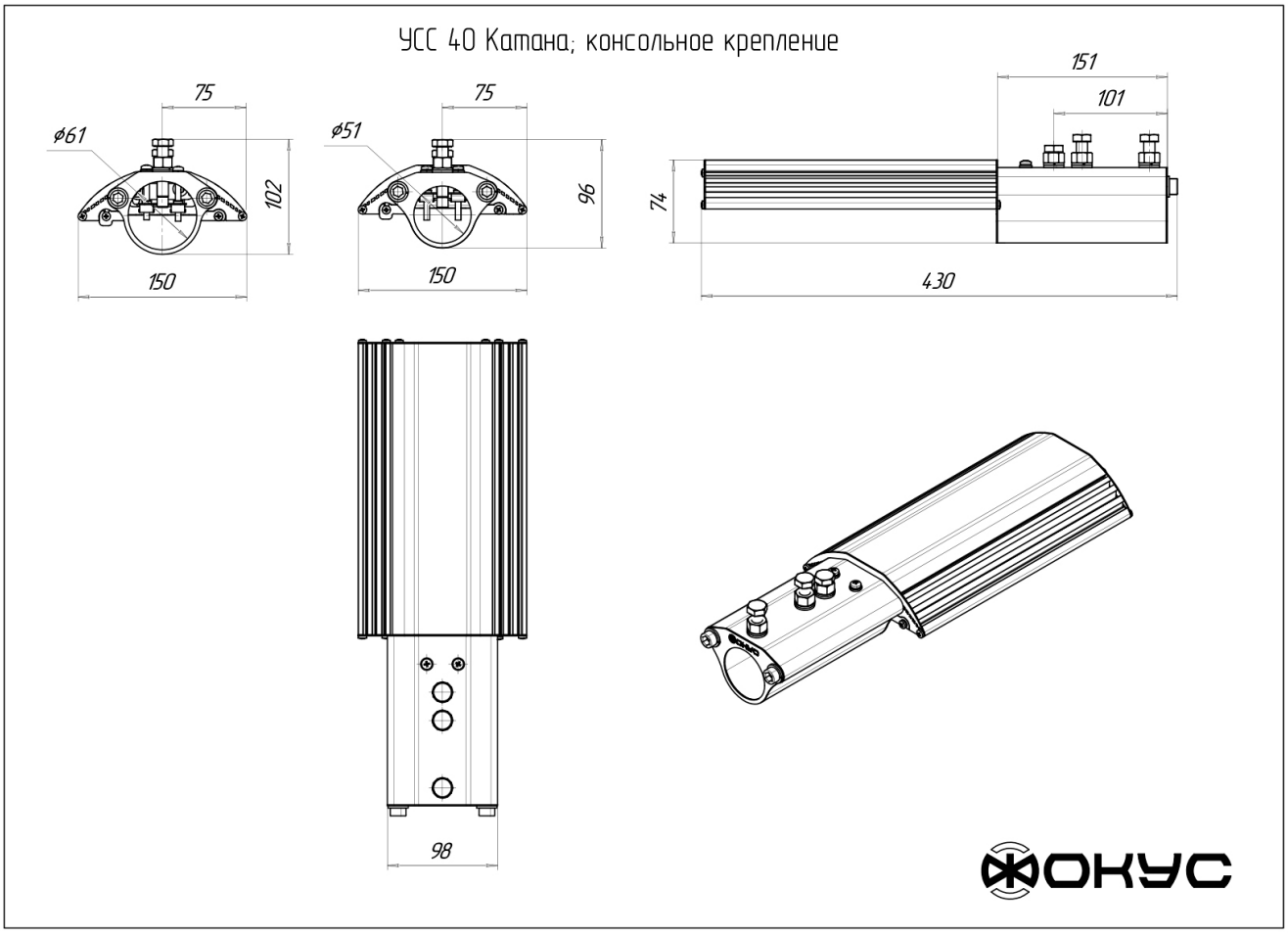
Чертежи