Светодиодный светильник УСС 18 2Ex

Данные о продукции

Светотехнические характеристики

Световой поток с прозрачным стеклом, лм	2500/2600/2600	Световой поток с матовым стеклом, лм	1750/1820/1890
Тип кривой силы света	Д	Эффективность светильника, лм/Вт	123
Коррелированная цветовая температура, К	3000/4000/5000	Угол излучения 2Θ 0,5 , град	120
Класс светораспределения по ГОСТ Р 54350-2015	П	Производитель светодиодов	Ю. Корея
Индекс цветопередачи не менее, Ra	80		

Электрические характеристики

Потребляемая мощность в номинальном режиме, Вт	22	Коэффициент мощности	0,8
Напряжение, В	AC170-264/DC200-370	Частота питающей сети, Гц	0;50;60
Потребляемый ток, не более, А	0,15	Функция защиты от перегрева	да
Класс защиты от поражения электрическим током по ГОСТ Р МЭК 60598-1-2011	I	Класс энергетической эффективности	А
Эмиссия гармонических составляющих в сеть/эфир по ГОСТ 30804.3.2-2013	соотв.	Диаметр сетевого кабеля, мм	от 5 до 10

Общие характеристики

Маркировка взрывозащиты	2Ex nR IIC T6 Gc X и Ex tb III	Диапазон рабочих температур, С°	от -60 до +45
Степень защиты от внешних воздействий, IP	67	Вид климатического исполнения	УХЛ1
Материал корпуса	алюминий	Материал защитного стекла	поликарбонат
Гарантийный срок эксплуатации, годы	5		

Масса

С консольным креплением брутто, кг	2,6	С консольным креплением нетто, кг	2,4

С креплением на трос брутто, кг	2,5	С креплением на трос нетто, кг	2,3
С креплением скоба брутто, кг	1,7	С креплением скоба нетто, кг	1,5
Накладное крепление брутто, кг	1,7	Накладное крепление нетто, кг	1,5

Размеры

Без упаковки, с консольным креплением, мм	170x174x152	Без упаковки, с креплением скоба, мм	218x214x68
Без упаковки, с креплением трос, мм	170x174x218	Объём в упаковке, с консольным креплением, м³	0,009
Объём в упаковке, с креплением скоба, м³	0,005	Объём в упаковке, с креплением трос, м³	0,009
Объём в упаковке, с потолочным креплением, м³	0,005	Размеры в упаковке, с консольным креплением, мм	270x190x165
Размеры в упаковке, с креплением скоба, мм	275x200x90	Размеры в упаковке, с потолочным креплением, мм	275x200x90
Без упаковки, накладное крепление, мм	170x174x87	Объём в упаковке, накладное крепление, м³	0,005

Опции

Совместимые системы управления	АСУНО «Кулон»

Чертежи

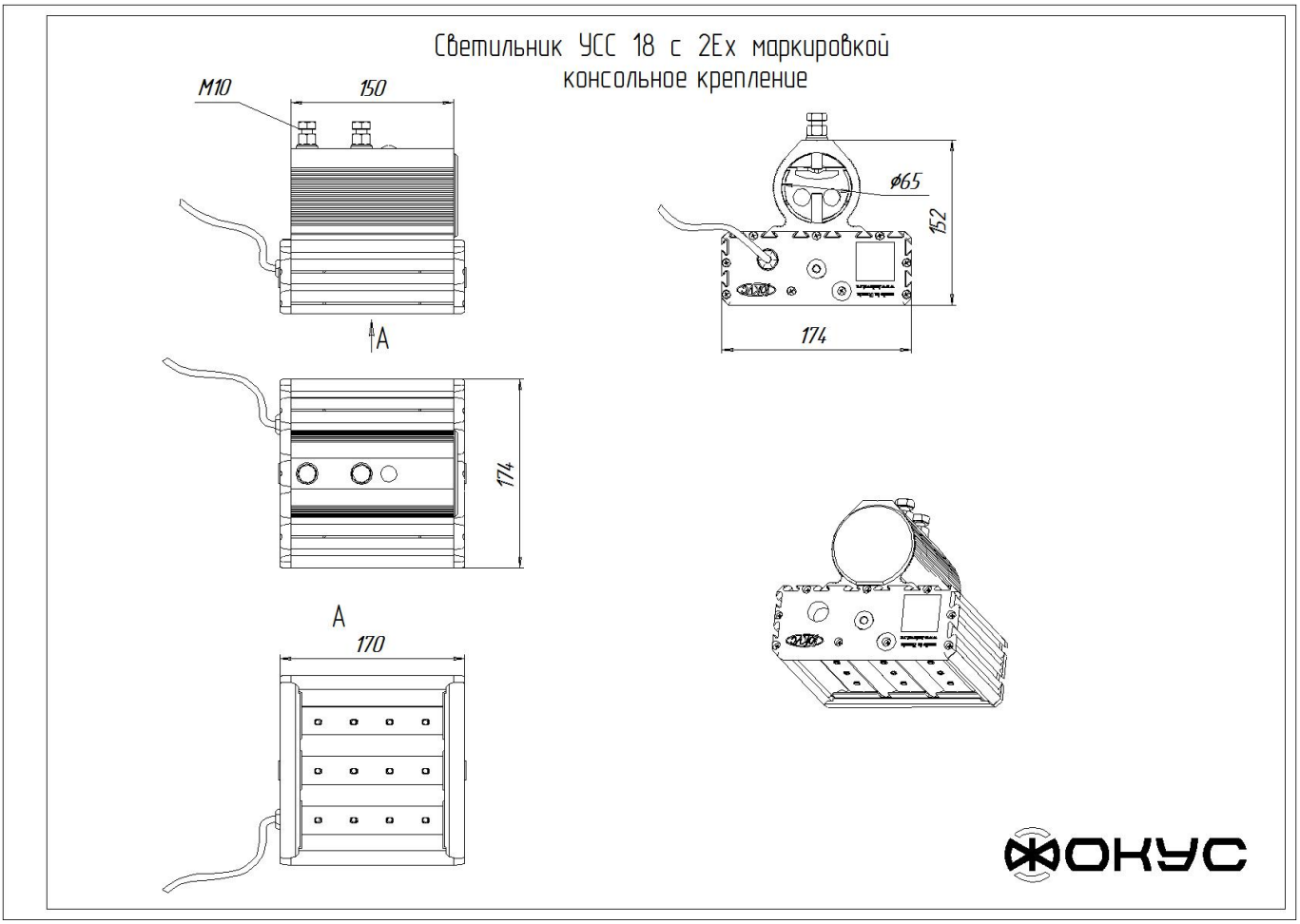

ФОКУС®

Светильник УСС 18 с 2Ex маркировкой потолочное крепление

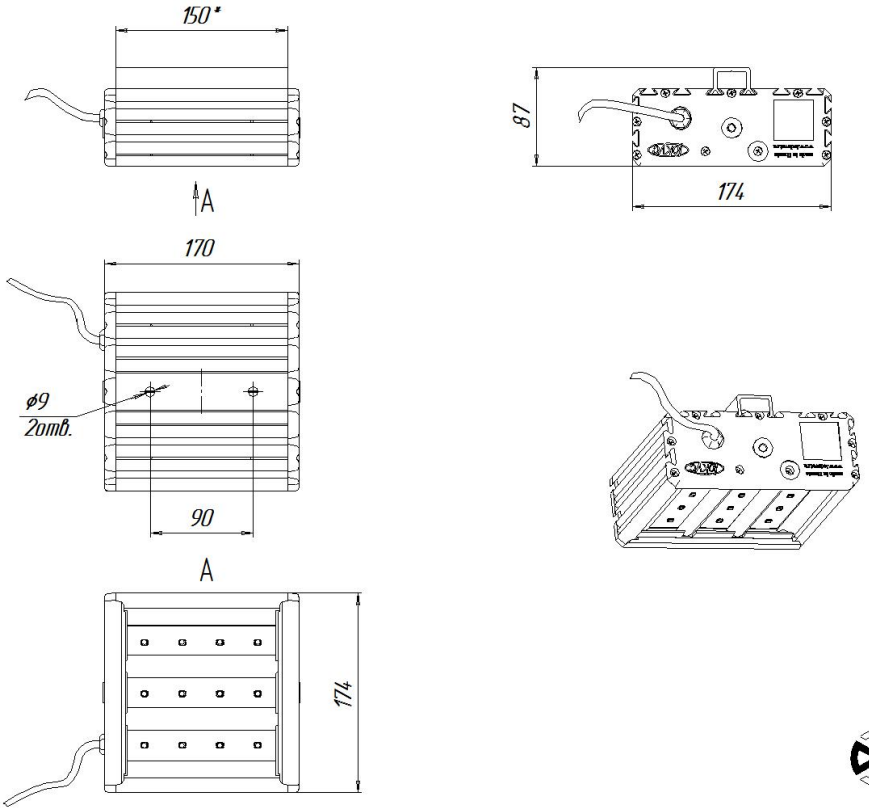

ФОКУС

Светильник УСС 18 с 2Ex маркировкой крепление скоба

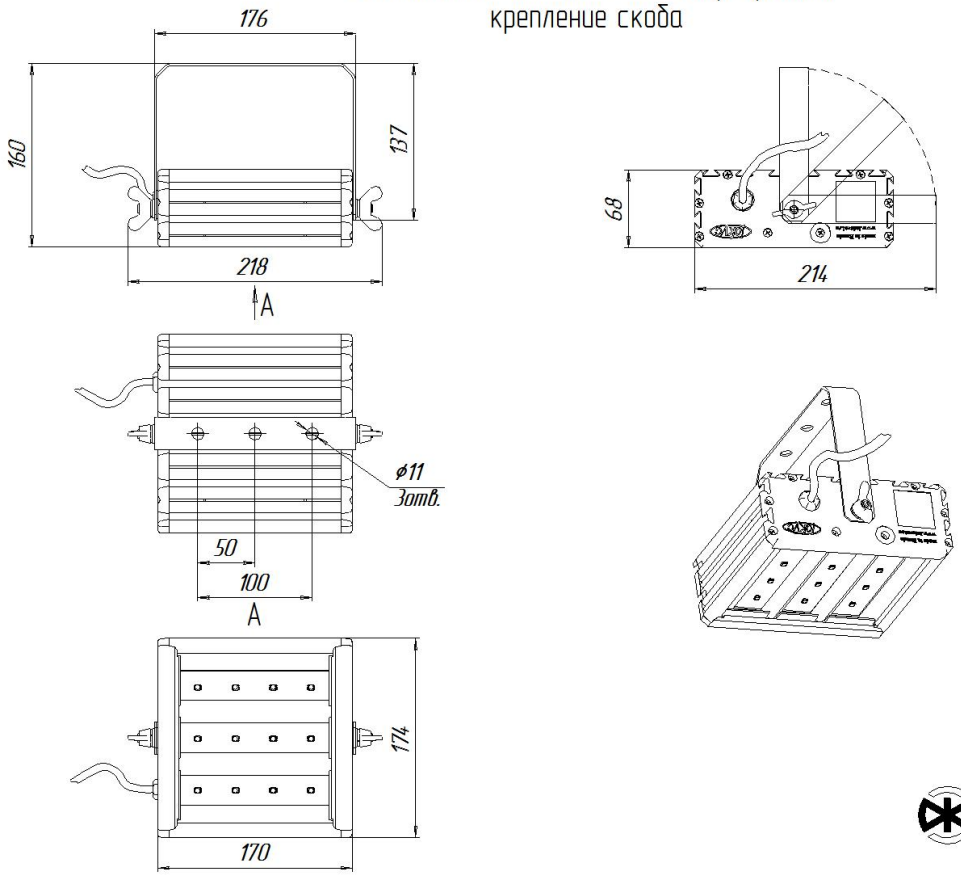

ФОКУС
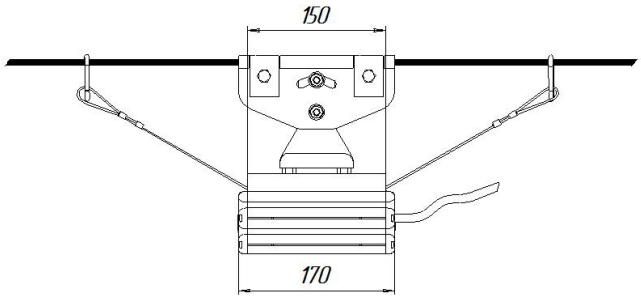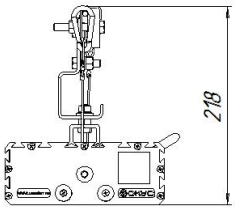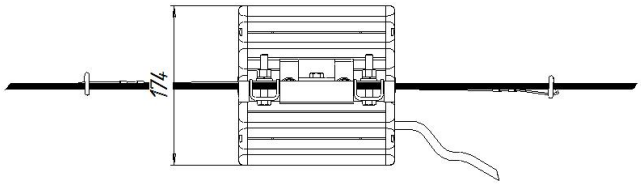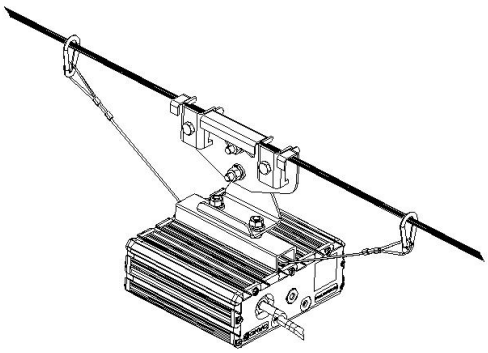
Светильник УСС 18 с 2Ex маркировкой
крепление на трос