Светодиодный светильник СПВО 32 IP40 3000К призма

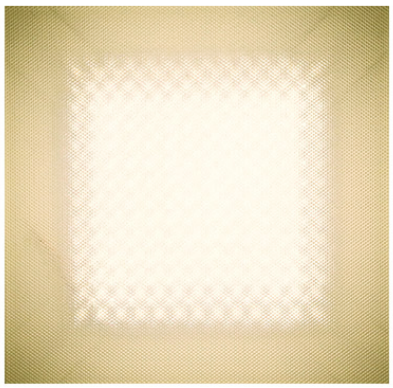

Данные о продукции

Светотехнические характеристики

Световой поток, лм	3200	Тип кривой силы света	Д
Эффективность светильника, лм/Вт	123	Коррелированная цветовая температура, К	3000
Угол излучения 2Θ 0,5 , град	120	Класс светораспределения по ГОСТ Р 54350-2015	П
Производитель светодиодов	Ю.Корея	Индекс цветопередачи не менее, Ra	80

Электрические характеристики

Потребляемая мощность в номинальном режиме, Вт	26	Коэффициент мощности	0,98
Напряжение, В	АС170-264/DC200-370	Частота питающей сети, Гц	50;60
Потребляемый ток, не более, А	0,15	Класс защиты от поражения электрическим током по ГОСТ Р МЭК 60598-1-2011	I
Класс энергетической эффективности	А	Эмиссия гармонических составляющих в сеть/эфир по ГОСТ 30804.3.2-2013	соотв.

Общие характеристики

Диапазон рабочих температур, С°	от -20 до +45	Степень защиты от внешних воздействий, IP	40
Вид климатического исполнения	УХЛ3	Материал корпуса	алюминий
Материал защитного стекла	призматическое оргстекло	Гарантийный срок эксплуатации, годы	5

Масса

Встраиваемый брутто, кг	5	Встраиваемый нетто, кг	3,9

Размеры

Без упаковки, встраиваемый, мм	595x595x79	Объём в упаковке, встраиваемый, м³	0,035
Размеры в упаковке, встраиваемый, мм	620x610x90		

Чертежи

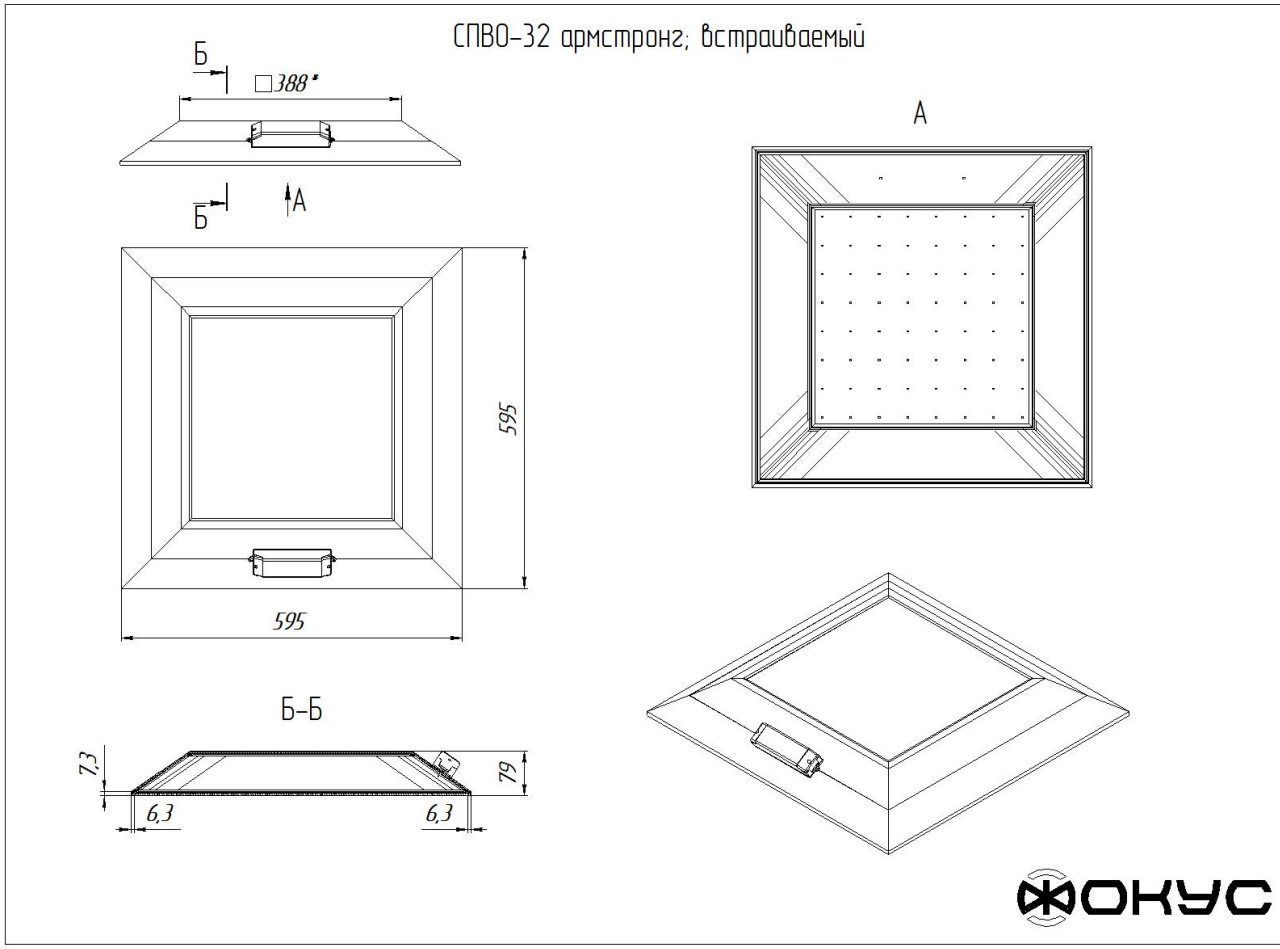
СПВО-32 армстронг; встраиваемый
Б
□388*
Б
А
595
595
А
Б-Б
7,3
6,3
6,3
7,9